TECHNICAL DATA TABLE - TABELLA DATI TECNICI - TECHNISCHE DATENTABELLE - TABLA DE DATOS TÉCNICOS - TABLEAU DES DONNÉES TECHNIQUES - TABEL TECHNISCHE GEGEVENS - TABELA DE DADOS TÉCNICOS - TEKNISK DATATABEL - TEKNISTEN TIETOJEN TAULUKKO - TABELL FOR TEKNISKE DATA - TABELL MED TEKNISKA EGENSKAPER - TABELA DANYCH TECHNICZNYCH - ТАБЛИЦЕ ТЕХНИЧЕСКИХ ДАННЫХ - TABULKA TECHNICKÝCH ÚDAJŮ - MŰSZAKI ADATOK TÁBLÁZATA - TEHNIČNI PODATKI - TEKNİK VERİLER TABLOSUNDA - TABLICI S TEHNIČKIM PODACIMA - TECHNINIŲ DUOMENŲ LENTELĖJE - TEHNISKO DATU TABULA - TEHNILISTE ANDMETE TABEL - TABELUL CU DATE TEHNICE - TABUĽKA TECHNICKÝCH ÚDAJOV - ТАБЛИЦА ТЕХНИЧЕСКИ ДАННИ - ТАБЛИЦІ ТЕХНІЧНИХ ДАНИХ - TABELI SA TEHNIČKIM PODACIMA - ΠΙΝΑΚΙΔΑ ΤΩΝ ΤΕΧΝΙΚΩΝ ΣΤΟΙΧΕΙΩΝ - 技术参数 - ТЕХНИКАЛЫҚ КӨРСЕТКІШТЕР КЕСТЕСІ

MODEL	*XL 61*
	17 kW-кВт **14.600 kcal/h-ккал/ч** **58.000 Btu/h-БТЕ/ч**
	1,35 kg/h-кг/ч
	DIESEL-KEROSENE **дизель-керосин**
	11 l-л
	~220-240 V-В (-15% ÷ +10%) 50 Hz-Гц 0,85 A
	~110-120 V-В (-15% ÷ +10%) 50 Hz-Гц 1,7 A
	19 kg-кг
	0,40 GpH 80°H LE DANFOSS
	950 kPa-кПа **9,5 bar-бар**

⚠ ***IMPORTANT:*** *In order to have a correct function you must use an electrical generator in class G3 or more (frequency variation ±1%, tension variation ±2%). The maximum power of electrical generator must be three time the nominal power of device that you must connect.*

PICTURES - FIGURE - ABBILDUNGEN - FIGURAS - FIGURES - FIGUREN - FIGURAS - FIGURER - KUVAT - FIGURER - FIGUR - RYSUNKI - РИСУНКИ - OBRÁZKY - ÁBRÁK - SLIKE - ŞEKİLLER - SLIKE - PAVEIKSLĖLIAI - ATTĒLI - JOONISED - IMAGINI - OBRÁZKY - ФИГУРА - МАЛЮНКИ - SLIKE - ΕΙΚΟΝΕΣ - 图 - СУРЕТТЕР

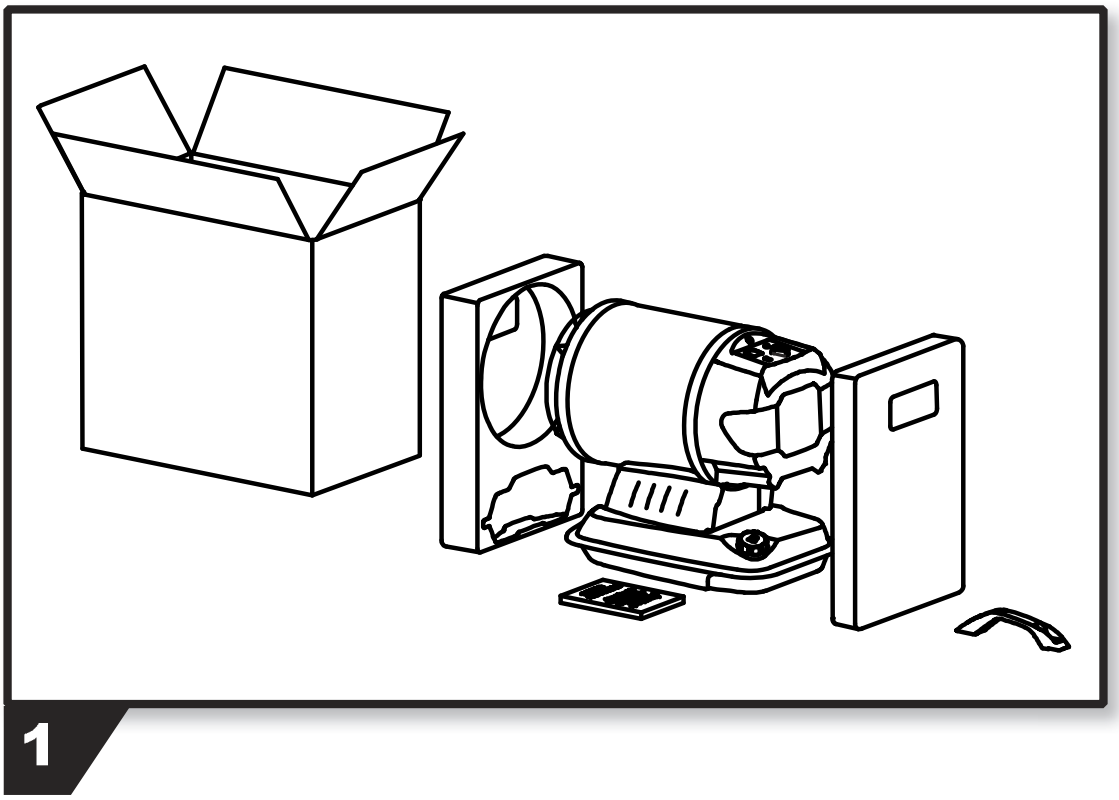

1

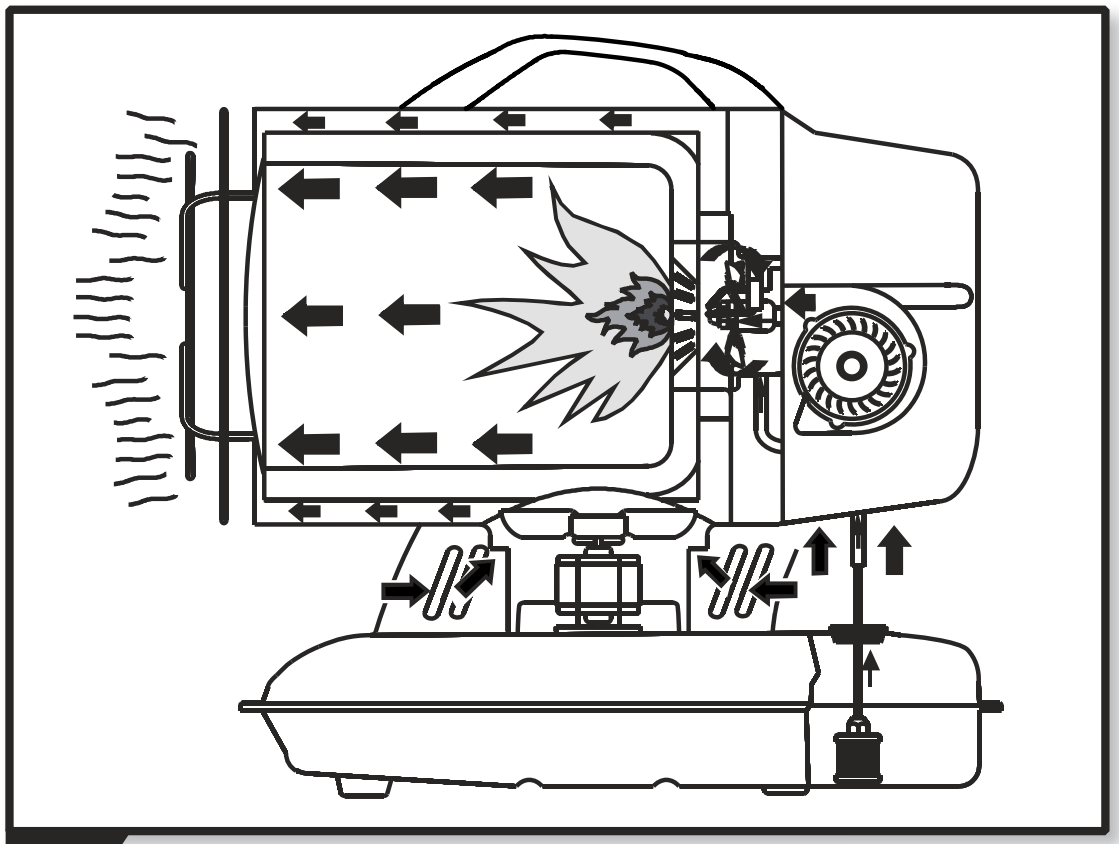

2

PICTURES - FIGURE - ABBILDUNGEN - FIGURAS - FIGURES - FIGUREN - FIGURAS - FIGURER - KUVAT - FIGURER - FIGUR - RYSUNKI - РИСУНКИ - OBRÁZKY - ÁBRÁK - SLIKE - ŞEKİLLER - SLIKE - PAVEIKSLĖLIAI - ATTĒLI - JOONISED - IMAGINI - OBRÁZKY - ФИГУРА - МАЛЮНКИ - SLIKE - ΕΙΚΟΝΕΣ - 图 - СУРЕТТЕР

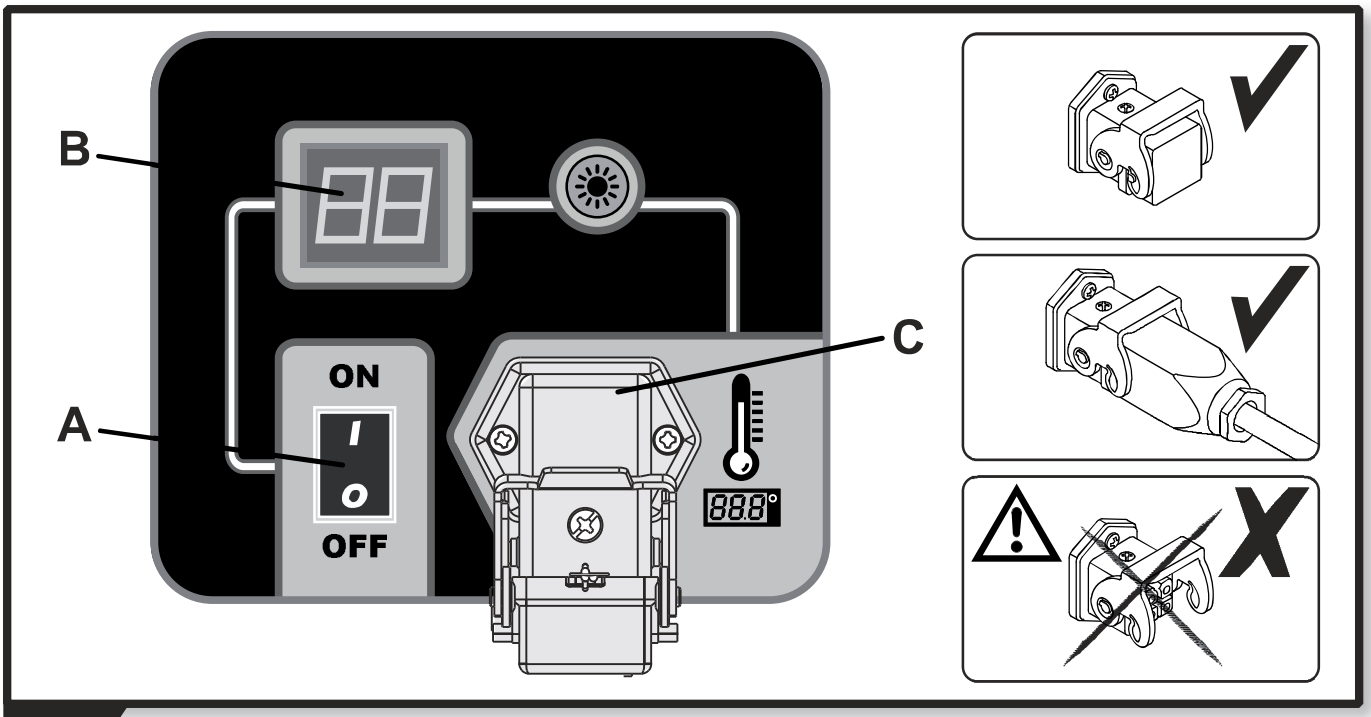

3

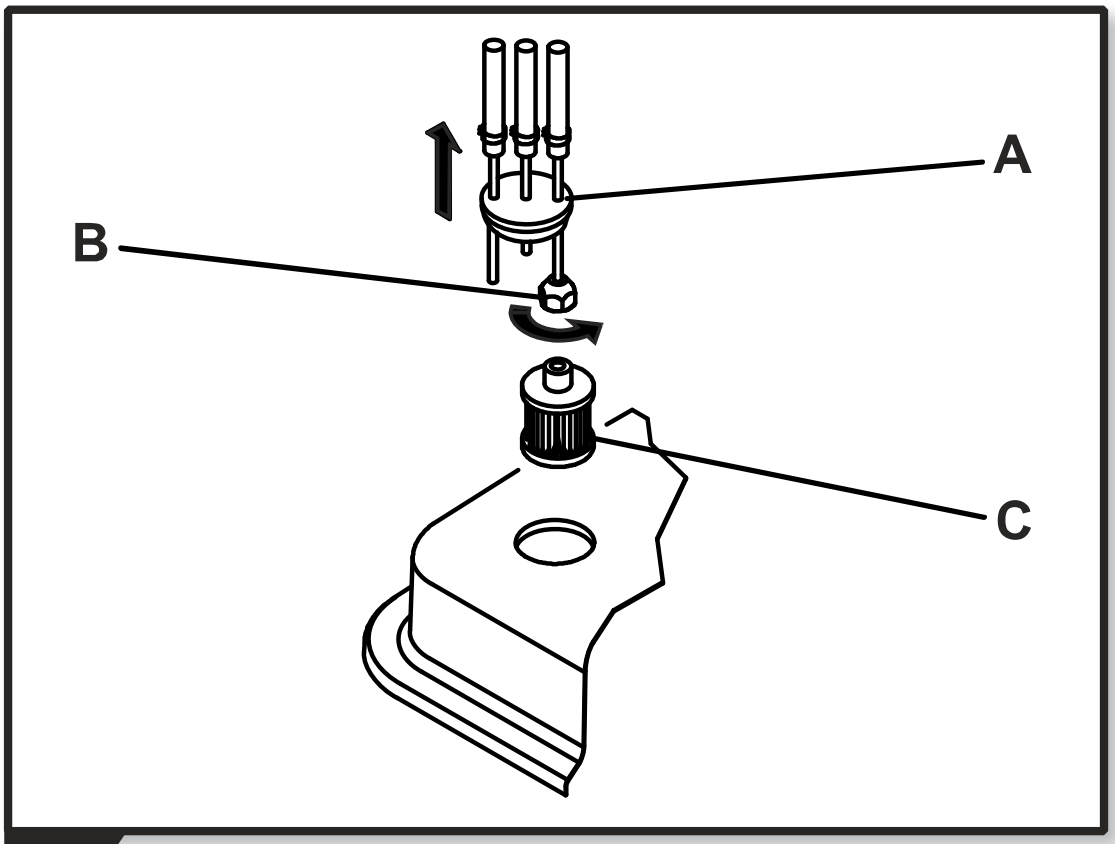

4

►►3. BRENNSTOFF

⚠ **OBS: Brenneren fungerer bare på DIESEL eller PARAFIN.**

For å unngå risiko for brann eller eksplosjon, bruk utelukkende diesel eller parafin som brennstoff.
Ikke bruk bensin, nafta, løsemidler, alkohol eller andre lettantennelige midler.
Ved eventuelt problem med diesel ved ekstra lav temperatur, bruk parafin istedenfor diesel.

►►4. DRIFT PRINSIPPER

Se på Bildet 2

Luft som er nødvendig til å sikre riktig forbrenning er levert til brenner gjennom sentrifugens rotasjon. Luftstrøm kommer ut av brennerens hylse og blander seg med brennstoff som er drysset av en dyse ved høy trykk. Brennstoffet som drysses av dysen er sikret av en elektrisk pumpe som suger brennstoffet fra tanken og skyver det mot dysen.

►►5. FUNGERING

⚠ **VARSEL: Før slåing på generatoren, les nøye "SIKKERHETSOPPLYSNIGER".**

⚠ **VIKTIG: Etter første manglende tenning av varmeapparatet, kontroller at det finnes drivstoff i tanken, kontroller at drivstoffilteret er rent og kontroller at varmeapparatet er plassert på et jevnt og stabilt underlag.**

⚠ **VIKTIG: Dette er en infravarmer. Infrarød varmestråling varmer ikke opp luften, men kun objekter (kropper o.l.).**

►►5.1. GENERATORENS IVERKSETTELSE:

►5.1.1. Følg alle sikkerhetsinstrukser
►5.1.2. Kontroller om der er brennstoff i tanken.
►5.1.3. Steng tankens deksel.
►5.1.4. Koble tilførselskabelen til stikkontakten (SJEKK SPENNING I "TABELL AV TEKNISKE DATA").
►5.1.5. Sett "PÅ/AV"-bryteren i „PÅ"-stilling (|) (A Bilde 3). Generatoren bør starte innen noen få sekunder. Hvis det ikke skjer, les tabellen "PROBLEMIDENTIFISERING" (Punktet 10).

P.S.: HVIS GENERATOREN SLÅR SEG AV PÅ GRUNN AV MANGELNDE BRENNSTOFF, SLÅ AV MASKINEN, FYLL TANKEN OG SLÅ PÅ GENERATOREN IGJEN (SE PUNKTET 5.1.).

►►5.2. SLÅING AV GENERATOREN:

⚠ **VARSEL: IKKE FRAKOBLE TILFØRSELSKABELER ELLER SPENNING INNTIL GENERATOREN KJØLER SEG NED FULLSTENDIG (omtrent 5 minutter).**

►5.2.1. Sett "PÅ/AV"-bryteren i „AV"-stilling (0) (A Bilde 3).

►►5.3. KOBLING ROMTERMOSTAT (Tilleggsutstyr):

Fjern pluggen festet på apparatet og deretter kobl til romtermostaten (Tilleggsutstyr) (C Bilde 3).

►►6. RENSING BRENNSTOFFSFILTER

Se Bilde 4

RENSING AV BRENNSTOFFSFILTER KAN VISE SEG NØDVENDING AVHENGIG AV BRENNSTOFFET SOM ANVENDES.

►6.1. Fjern tankens deksel (A Bilde 4).
►6.2. Trekk ut filteret fra tanken.
►6.3. Skru av mutteren (B Bilde 4).
►6.4. Fjern filteret (C Bilde 4).
►6.5. Rens filteret med ren brennstoff, ved å passe på å ikke skade den.
►6.6. Monter filteret i tanken igjen.

►►7. VEDLIKEHOLD OG TRANSPORT

FOR Å GJENNOMFØRE BEST MULIG VEDLIKEHOLD OG/ELLER TRANSPORT, ANBEFALES DET Å FØLGE DISSE PROSEDYRENE:

►7.1. Fjern brennstoff fra tanken.
►7.2. Hvis det befinner seg solide rester i tanken, skjenk ren brennstoff og tømme tanken igjen.
►7.3. Steng tankens deksel, fjern brennstoffet i tråd med gjeldende forskrifter.
►7.4. For å gjennomføre riktig vedlikehold anbefales det å holde generatoren jevnt plassert for å unngå brennstoffets lekkasje, oppbevare den i et tørt sted og sikre den mot ytre skader.

►►8. FEILVISNING

Se på B Bilde 3

FEIL	ÅRSAK	LØSNING
	OPERASJONSFEIL	
F0	1. “PÅ/AV”-bryteren er i “PÅ”-stilling (|) når generatoren er koblet til elektrisk strøm	1. Etter frakobling generatoren sett bryteren i “AV”-stilling (0), koble støpselet igjen til stikkontakten og sett bryteren i „PÅ”-stilling (|)
	FOTOCELLENS FEIL	
F1	1. Manglende brennstoff	1. Sett bryteren i “AV”-stilling (0) og fyll tanken
	2. Forurenset brennstoff	2. Sett bryteren i “AV”-stilling (0), tømme og fylle tanken igjen. Rens filteret med ren brennstoff, ved å passe på å ikke skade den (SE PUNKTET 6)
	3. Forurenset eller skadd fotocelle	3. Kontakte senteret for teknisk støtte
	4. Forurenset brennstoffsfilter	4. SE PUNKTET 6
	5. Feil av tenningsinnretning	5. Kontakte senteret for teknisk støtte
	TEMPERATURSENSORENS FEIL	
F2	1. Avbrutt kabel	1. Kontakte senteret for teknisk støtte
	2. Skadd sensor	2. Kontakte senteret for teknisk støtte
	TERMOSTATENS FEIL	
F3	1. Indre overvarming	1. Slå av generatoren og vent inntil den kjøler seg ned
	2. Vippesensor	2. Plasser ovnen på en flat og stabil overflate
	FEIL SPENNING	
F4	1. Feil spenning	1. Sjekk at spenningen er riktig i forhold til anlegget
	MANGLENDE TENNING MED TRE FORSØK	
FF	1. Mangel på drivstoff	1. Kontakte senteret for teknisk støtte
	2. Skittent drivstoffilter	2. Kontakte senteret for teknisk støtte
	3. Skitten eller defekt fotocelle	3. Kontakte senteret for teknisk støtte
	4. Skitten eller defekt dyse	4. Kontakte senteret for teknisk støtte
	5. Utløsning av anti-vippesensor	5. Kontakte senteret for teknisk støtte

no

►►9. TIDSPLAN FOR VEDLIKEHOLD

VARSEL: FØR MAN BEGYNNER HVILKE SOM HELST VEDLIKEHOLDSARBEIDER ELLER REPARASJONER, MÅ MAN KOBLE TILFØRSELSKABELEN FRA ELEKTRISITET OG FORSIKRE SEG AT GENERATOREN ER NEDKJØLT.

ELEMENT	HYPPIGHET AV VEDLIKEHOLD	VEDLIKEHOLDSPROSEDYRE
Tank	Rens etter 150-200 arbeidstimer ellet etter behov	Tømme tanken og spyl den med ren brennstoff
Dyse	Rens eller erstatt én gang i sesongen eller etter behov	Kontakte senteret for teknisk støtte
Fotecelle	Rens én gang i sesonger eller etter beho	Kontakte senteret for teknisk støtte
Brennstoffsfilter	Rens eller erstatt én gang eller to ganger i sesongen eller etter behov	Rens filteret ved å bruke ren brennstoff
Tenningsinnretning	Rens eller erstatt etter 1.000 arbeidstimer eller etter behov	Kontakte senteret for teknisk støtte
Sentrifugens skovler	Rens etter behov	Kontakte senteret for teknisk støtte

no

►►10. PROBLEMIDENTIFISERING

PROBLEM	MULIG ÅRSAK	MULIG LØSNING
Generator vill ikke starte	1. Generatoren er blokkert	1. Slå generatoren av og på
	2. Bryteren er i “AV”-stilling (0)	2. Sett bryteren i “PÅ”-stilling (|)
	3. Manglende spenning	3A. Koble tilførselskabelen til stikkontakten på en riktig måte 3B. Sjekk nettinstallasjon 3C. Kontakte senteret for teknisk støtte
	4. Frakoblet tilførselskabel	4. Kontakte senteret for teknisk støtte
	5. Blokkert styringskart	5A. Slå generatoren av og på 5B. Identifiser feil på visningen 5C. Kontakte senteret for teknisk støtte
	6. Feil stilling av termostat	6. Juster termostaten ved å sette den til høyere temperatur enn arbeidsmiljø
	7. Intervensjon fra temperatursensoren	7A. Vent minst ti minutter og prøv å slå på generatoren 7B. Kontakte senteret for teknisk støtte
	8. Skadd sikring	8. Kontakte senteret for teknisk støtte
Motoren/ pumpen slår seg på men flammen oppstår ikke	1. Manglende brennstoff	1. Slå av generatoren, fyll tanken med brennstoff og slå på generatoren igjen
	2. Forurenset tenningsinnretning	2. Kontakte senteret for teknisk støtte
	3. Forurenset brennstoffsfilter	3. Rens filteret ved bruk av ren brennstoff
	4. Forurenset dyse	4. Kontakte senteret for teknisk støtte
	5. Fotocellene er forurenset, skadd eller feilaktig installert	5. Kontakte senteret for teknisk støtte
	6. Fremmede substanser i tanken	6. Tømme tanken og fyll den igjen med brennstoff
	7. Slitasje av elektroder eller feil avstand mellom dem	7. Kontakte senteret for teknisk støtte
Sentrifugen er blokkert eller roterer for langsomt	1. Skadd motor	1. Kontakte senteret for teknisk støtte

WIRING DIAGRAMS - SCHEMI ELETTRICI - SCHALTPLÄNE - ESQUEMAS ELÉCTRICOS - SCHEMAS ELECTRIQUES - ELEKTRISCHE SCHEMA'S - ESQUEMA ELÉTRICO - ELEKTRISKE SKEMAER - SÄHKÖKAAVIOT - KOPLINGSSKJEMA - ELEKTRISKA KOPPLINGSSCHEMAN - SCHEMATY ELEKTRYCZNE - ЭЛЕКТРИЧЕСКИЕ СХЕМЫ - ELEKTRICKÁ SCHÉMATA - VILLANYBEKÖTÉSI RAJZOK - ELEKTRİK ŞEMALARI - ELEKTRİK ŞEMASI - ELEKTRIČNE SHEME - ELEKTROS SCHEMOS - ELEKTRISKĀS SHĒMAS - ELEKTRISKEEMID - SCHEME ELECTRICE - ELEKTRICKÉ SCHÉMY - ЕЛЕКТРИЧЕСКИ СХЕМИ - ЕЛЕКТРОСХЕМА - ELEKTRIČNA ŠEMA - ΗΛΕΚΤΡΙΚΟ ΣΧΗΜΑ - 线路图 - ЭЛЕКТРЛІ СҮЛБЕЛЕР

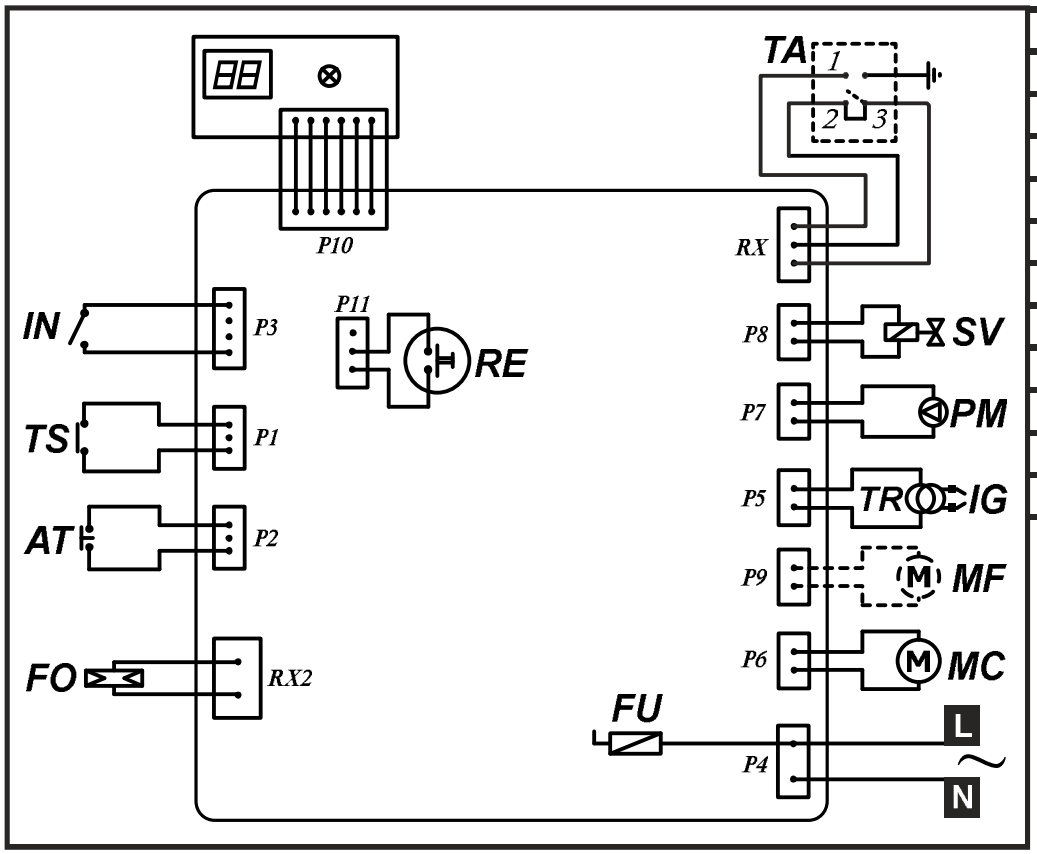

FO	Photoresistance
AT	Antitilting switch
TS	Safety thermostat
IN	Switch
TA	Room thermostat
SV	Solenoid valve
IG	Igniter
TR	Transformer
MF	Motor cooling
MC	Motor combustion
PM	Pump
RE	Reset
FU	Fuse

CE CONFORMITY CERTIFICATE - DICHIARAZIONE DI CONFORMITÀ CE - EG-KONFORMITÄTSERKLÄRUNG - DECLARACIÓN DE CONFORMIDAD CE - DECLARATION DE CONFORMITE CE - EG-CONFORMITEITVERKLARING - DECLARAÇÃO DE CONFORMIDADE CE - EU-OVERENSSTEMMELSESERKLÆRING - EY-VAATIMUSTENMUKAISUUSVAKUUTUS - CE-SAMSVARSERKLÆRING - EG-FÖRSÄKRAN OM ÖVERENSSTÄMMELSE - DEKLARACJA ZGODNOŚCI WE - ДЕКЛАРАЦИЯ О СООТВЕТСТВИИ CE - PROHLÁŠENÍ O SHODĚ CE - EK MEGFELELŐSÉGI NYILATKOZAT - IZJAVA O SKLADNOSTI IN OZNAKA CE - CE UYGUNLUK BEYANI - IZJAVA CE O SUKLADNOSTI - ES ATITIKTIES DEKLARACIJA - EK ATBILSTĪBAS - DEKLARĀCIJA - EÜ VASTAVUSDEKLARATSIOON - DECLARAŢIE DE CONFORMITATE CE - PREHLÁSENIE O ZHODE CE - ДЕКЛАРАЦИЯ ЗА СЪВМЕСТИМОСТ CE - ДЕКЛАРАЦІЯ ВІДПОВІДНОСТІ CE - IZJAVA CE O PRIKLADNOSTI ΔΗΛΩΣΗ ΣΥΜΜΟΡΦΩΣΗΣ CE - CE 符合性声明

MCS ITALY S.p.A. Via Gardesana 11, -37010- Pastrengo (VR), ITALY

Product: - Prodotto: - Produkt: - Producto: - Produit: - Product: - Produto: - Produkt: - Tuote: - Produkt: - Produkt: - Produkt: - Изделие: - Výrobek: - Termék: - Izdelek: - Ürün: - Proizvod: - Gaminys: - Ierīce: - Toode: - Produsul: - Výrobok: - Продукт: - Виріб: - Proizvod: - Προϊόν: - 产品:

XL 61

We declare that it is compliant with: - Si dichiara che è conforme a: - Es wird als konform mit den folgenden Normen erklärt: - Se declara que está en conformidad con: - Nous déclarons sa conformité à: - Hierbij wordt verklaard dat het product conform is met: - Declara-se que está em conformidade com: - Vi erklærer at produktet er i overensstemmelse med: - Vakuutetaan olevan yhdenmukainen: - Man erklærer at apparatet er i overensstemmelse med: - Härmed intygas det att produkten är förenlig med följande: - Oświadcza się, że jest zgodny z: - Заявляем о соответствии требованиям: - Prohlašuje se, že je v souladu s: - Kijelentjük, hogy a termék megfelel az alábbiaknak: - Izpolnjuje zahteve: - Aşağıdaki standartlara uygun olduğunu beyan ederiz: - Izjavljuje se da je u skladu s: - Pareiškiame, kad atitinka: - Tiek deklarēts, ka atbilst: - Käesolevaga deklareeritakse, et toode vastab: - Declarăm că este conform următoarelor: - Prehlasuje sa, že je v súlade s: - Декларира се че отговаря на: - Відповідає вимогам: - Izjavljuje se da je u skladu s: - Δηλώνουμε ότι είναι σύμφωνο με: - 兹证明符合:

2014/30/EU, 2014/35/EU, 2009/125/EC

EN 55014-1, EN 55014-2, EN 61000-3-2, EN 61000-3-3, EN 62233, EN 60335-1, EN 60335-2-102

Pastrengo, 15/12/2015

Stefano Verani (CEO MCS Group)